INSTRUCTIONS DE MONTAGE

MARQUE DU CHARIOT

YALE

TYPE DU CHARIOT

GDP/GLP 60/70 VX & GDP/GLP 80/90 VX

DESIGNATION PRODUIT

Cabine Rigide

K.B.O - 35 rue du petit bois, 69440 Mornant, France
SIRET 509 151 361 00029 – TVA FR42509151361
RC Lyon N°C69019043191

Tél +33 437 411 760
Fax +33 437 411 769
www.cabine-kbo.com

Suivi des modifications et améliorations

Indice	*Date*	*Déscription des modifications*	*Réalisé par :*	*Modifié par*
A	21/07/2014	Création du document	PN	
B				
D				
E				
F				
G				
H				
I				

Vous pouvez télécharger sur notre site internet www.cabine-kbo.com les dernières versions des Instructions de montage

Ordre de Montage

A. Montage du PANNEAU AVANT

B. Montage du PANNEAU ARRIERE

C. Montage du TOIT

D. Montage des PORTES METALLIQUES

E. Montage des ÉQUIPEMENTS ÉLECTRIQUES

A. Montage du PANNEAU AVANT

1. Démonter les caches de protection (1) des feux avant

2. Démonter les feux avant ainsi que leur support (2)

3. Démonter les supports feux avant (2) et remonter les dans le sens inverse

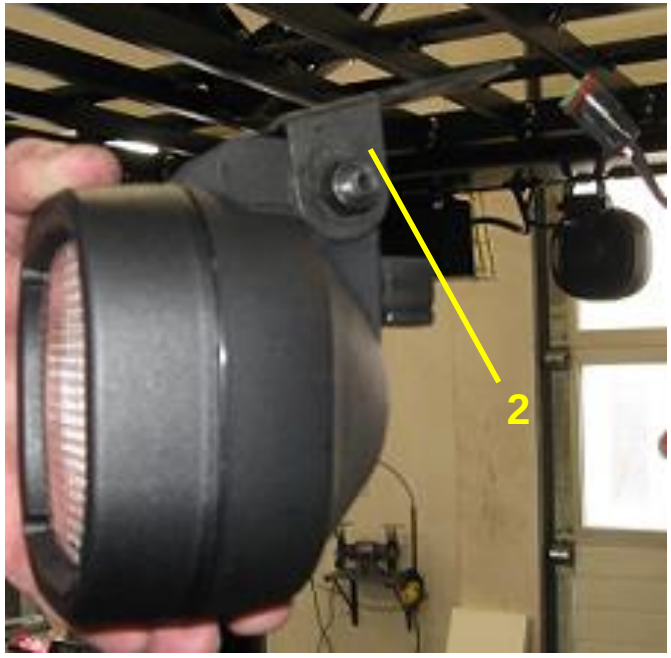

4. Positionner la traverse avant haute contre la traverse avant du protège conducteur du chariot. Fixer cette traverse (3) en intercalant les 2 supports feux avant fourni (4) et en utilisant les 2 vis d'origines (5) maintenant les feux avant.
5. Remonter les feux avant avec leur support d'origine inversé sur le support fourni (5) monté préalablement

6. Faire passer les faisceaux des feux par les trous (6) prévus sur la traverse avant haute 3.

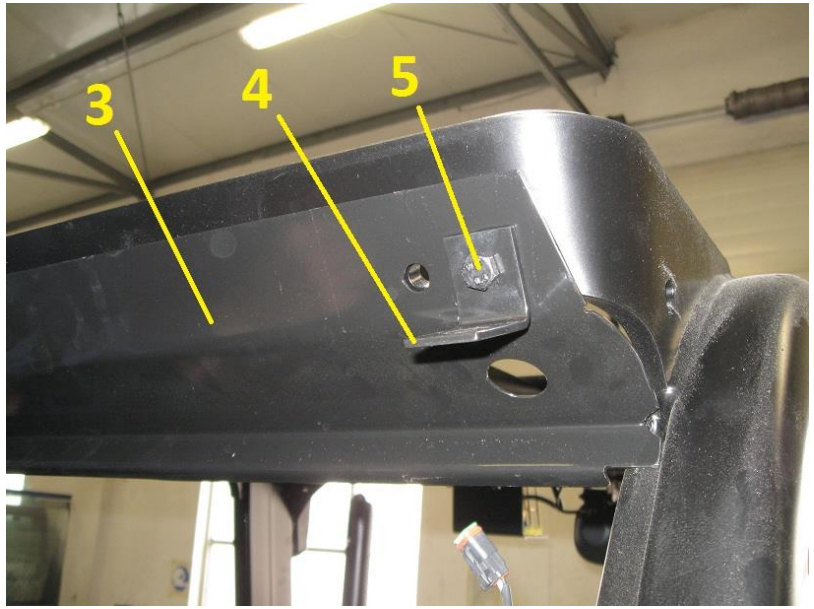

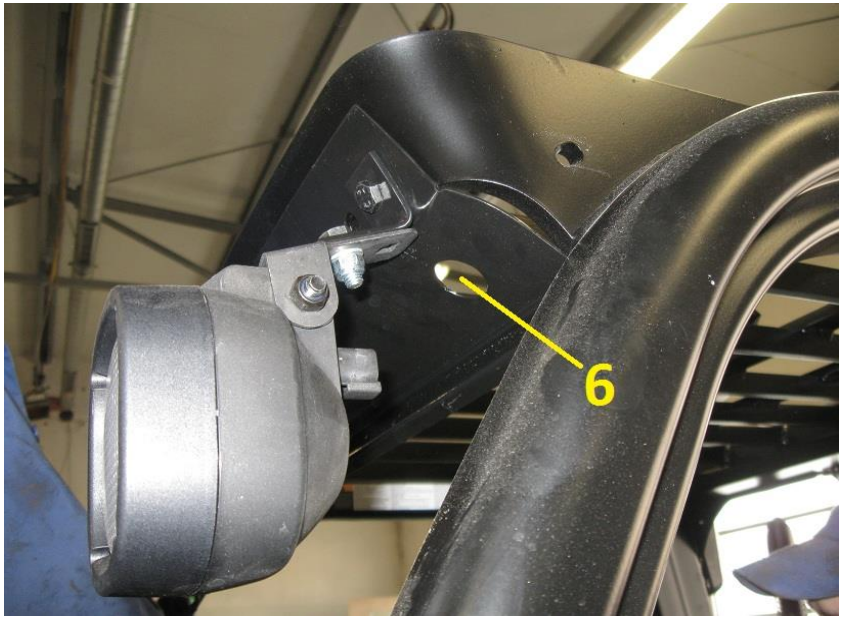

7. Monter les 4 pattes de fixation de la vitre (7) en respectant l'ordre donné suivant le croquis ci-contre sans serrer complètement
   Attention les pattes de fixation supérieure sont différentes afin de pouvoir échapper à la poignée montoir soudée sur le protège conducteur du chariot (voir photo ci-dessous)

8. Positionner la vitre avant contre les montants avant du protège conducteur et contre la traverse haute (3)

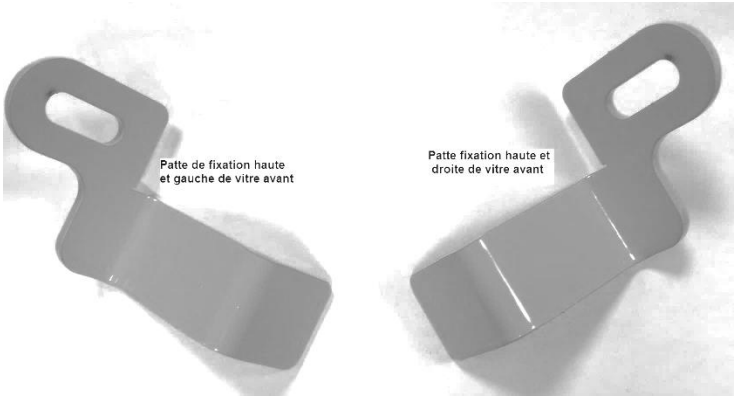

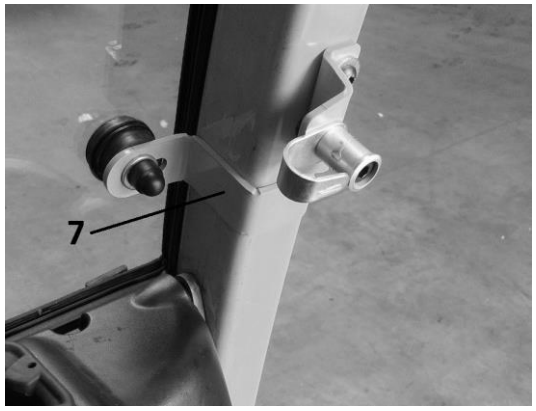

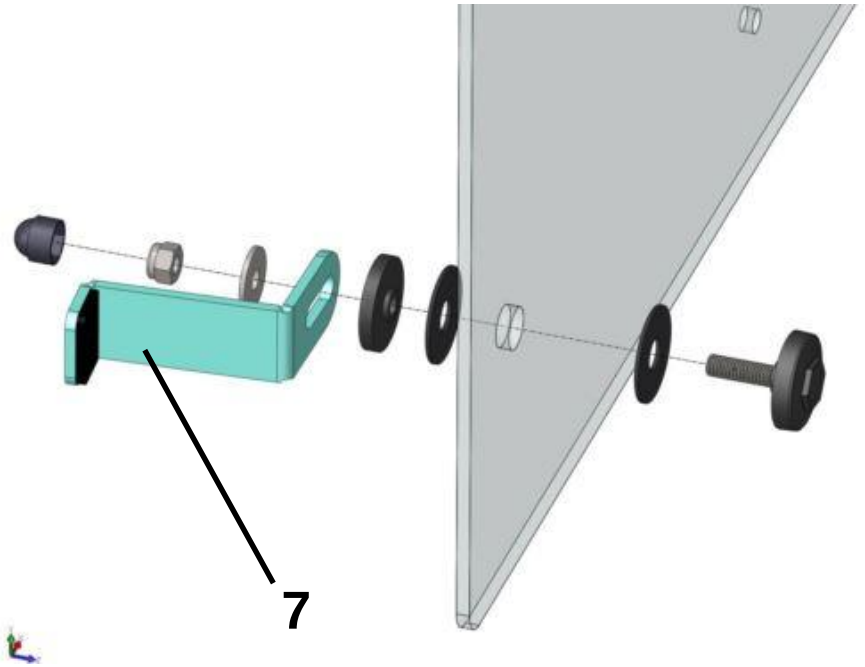

9. Vérifier que le joint de la vitre plaque contre les surfaces planes

10. Bloquer la position de la vitre en tournant les pattes (7) montées préalablement puis serrer afin que le joint se compresse et remplisse sa fonction d'étanchéité

    ATTENTION ! Afin de ne pas casser la vitre réaliser une pression par l'extérieur au niveau du point de fixation avant de serrer.

11. Réaliser un masticage entre la traverse avant haute (3) et la traverse avant haute du protège conducteur (

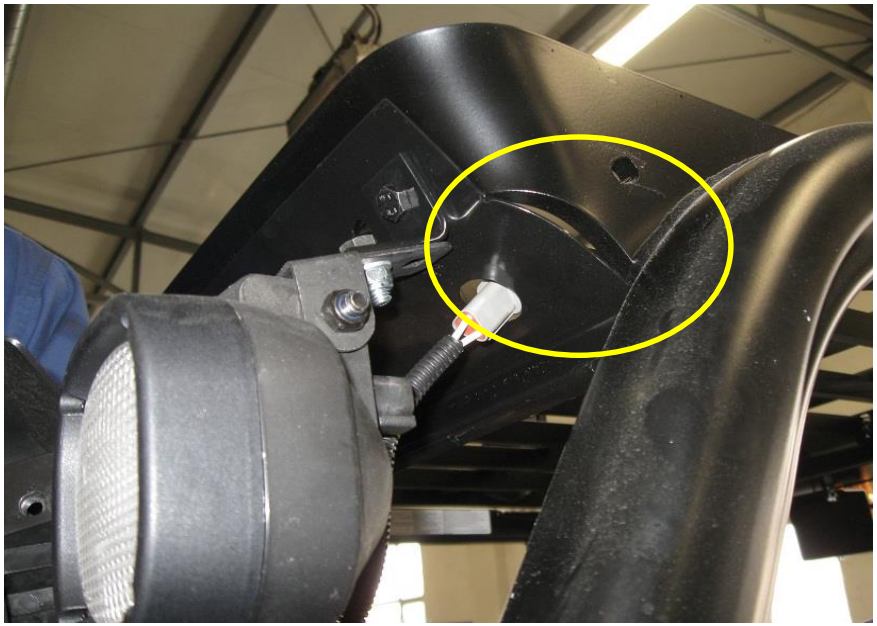

12. Réaliser un masticage entre la tôle avant du chariot et les montants latéraux du protège conducteur si le chariot n'est pas équipé d'un joint d'origine

13. Fixer le support miroir de surveillance sur le barreau droit du haut du protège conducteur

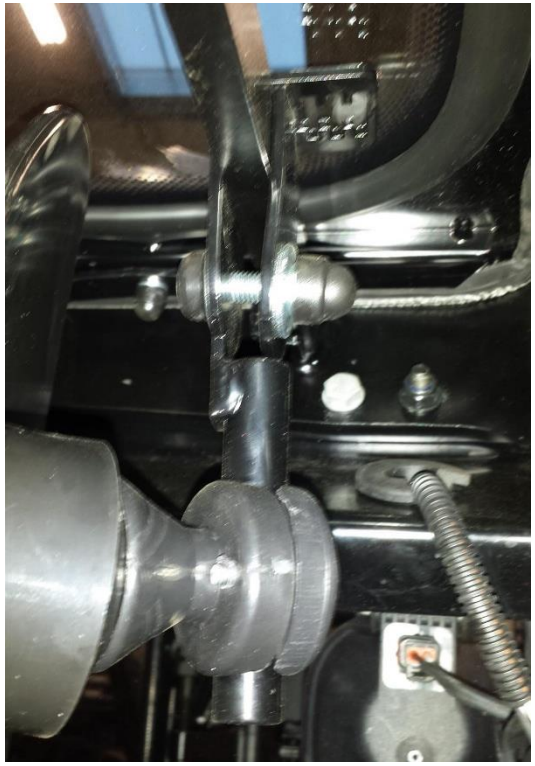

14. Fixer le miroir sur son support

15. Remonter les protections de feux avant (1)

B. Montage du PANNEAU ARRIERE

1. Démonter la poignée klaxon arrière se trouvant sur le montant arrière droit du protège conducteur
2. Démonter le feu de travail arrière

3. Repérer à l'arrière du protège conducteur les goussets (1)

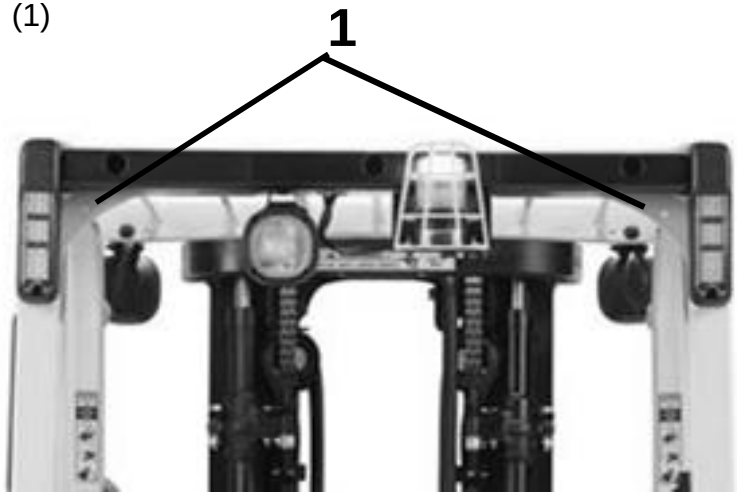

4. Présenter par l'intérieur le panneau arrière en le positionnant contre les goussets (1)

5. Fixer le panneau arrière sur les goussets (1) à l'aide de vis M8x25, des rondelles plates et des écrous M8

6. Remonter la poignée klaxon sur le panneau arrière en se servant des points de fixations et de la visserie d'origine

7. Positionner la patte de fixation (2) contre le bas du panneau arrière et contre l'intérieur du montant arrière du protège conducteur. Fixer la patte (2)

8.
9. Remonter le feu arrière en utilisant le support (4) fourni afin de le décaler et permettre l'ouverture maxi de la vitre

10. Réaliser un masticage entre les montants latéraux arrière du protège conducteur et les retours du cadre latéraux du cadre de métallique du panneau arrière afin d'étanchéifié l'ensemble

11. Fixer à l'aide de boutons moletés la tôle arrière basse (3) sur le panneau arrière

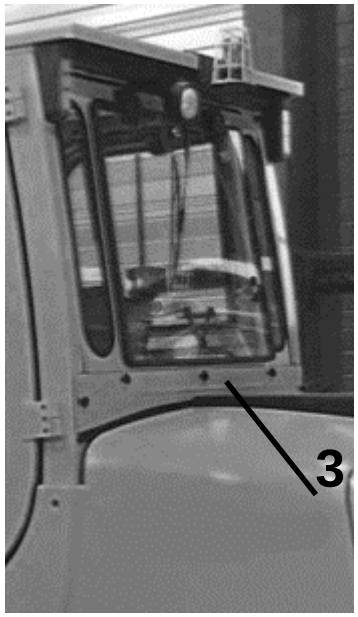

C. Montage du TOIT

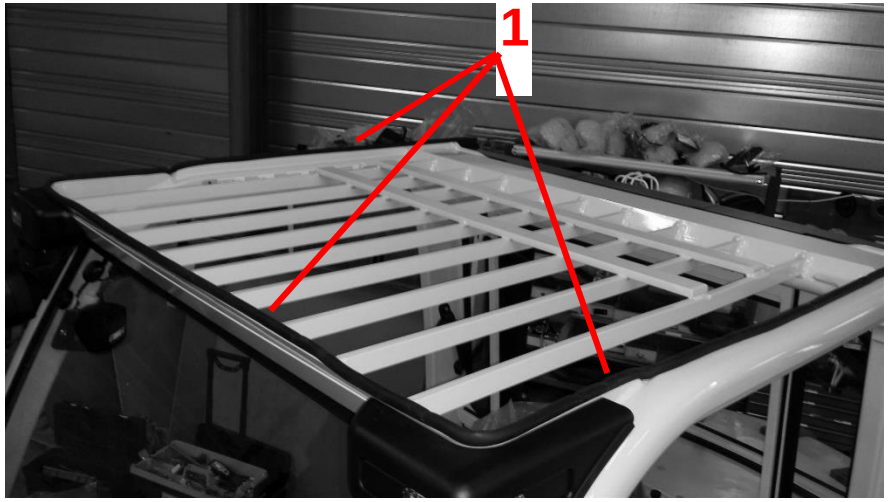

1. Coller sur le haut du protège conducteur le joint adhésif fourni (1) ; en mettre sur les montants latéraux, sur la traverse arrière, sur les goussets et la traverse avant afin d'étanchéifié le toit sur tout son pourtour

2. Poser le toit sur le haut du protège conducteur en répartissant le jeu latéralement et en mettant l'arrière du toit en buté contre les feux arrière

3. Monter le toit en utilisant les 4 pattes de fixation (2) fournie. Positionner ces pattes de fixations sur les écrous à sertir prévus sur la structure du toit et fixer les avec des vis M6x16 et des rondelles plates

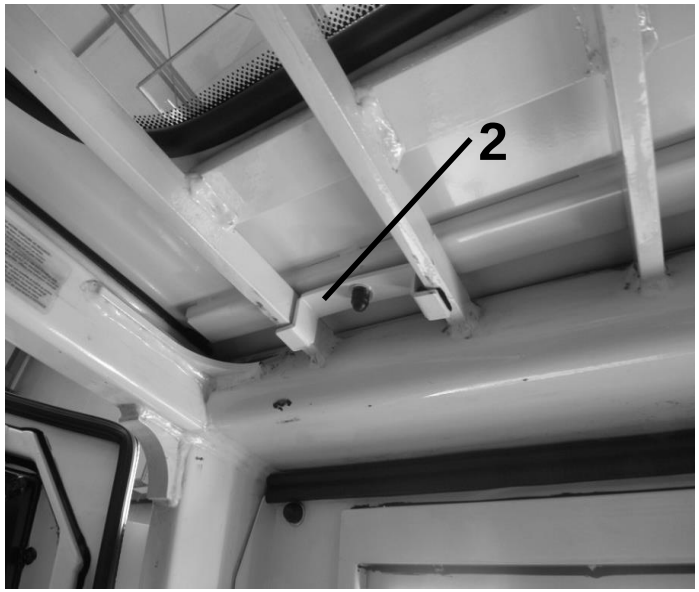

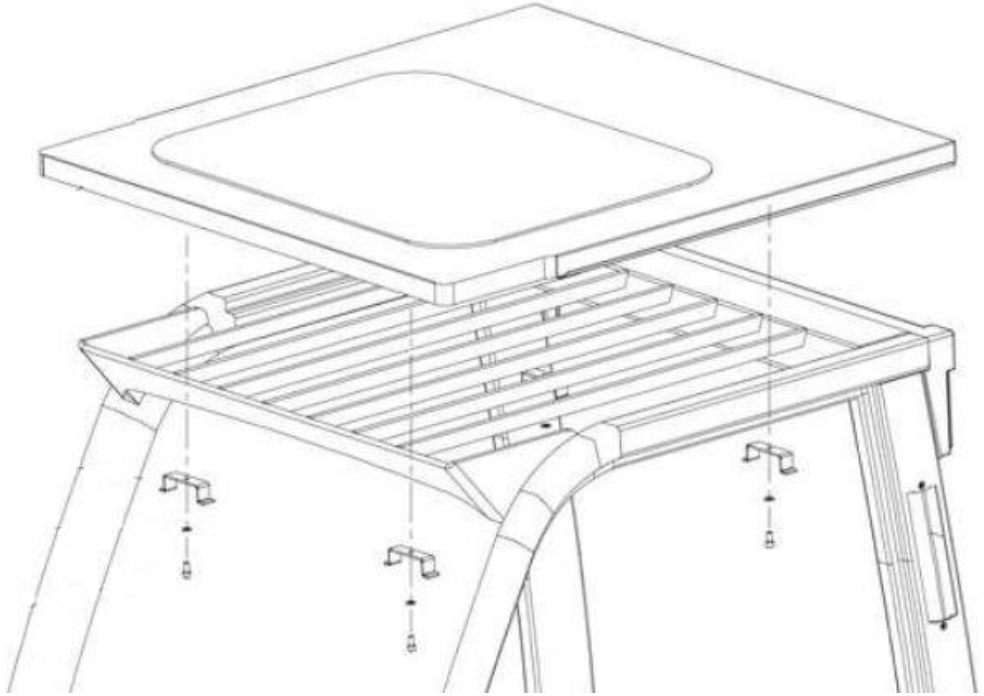

D. Montage des PORTES METALLIQUES

1. Présenter la porte contre le protège conducteur, veiller à avoir un jeu régulier tout autour et que le joint soit en contact avec les montants du chariot
   Astuce, utiliser une sangle pour maintenir la porte en position

2. Repérer les trous de fixation des charnières

3. Percer au Ø11 les trous repérer et placer des inserts M8

4. Fixer les charnières(1) de la porte sur les trous réalisés avec des vis M8x25 et des rondelles plates

5. Vérifier que l'étanchéité de la porte est respectée si oui, bloquer définitivement la position de la porte, si non jouer sur les trous des charnières pour ajuster la porte

6. Monter l'ensemble gâche de porte sur le support fourni (4)

4. Monter la gâche de porte sur son support (2)

5. Enclencher dans les mâchoires de la serrure l'ensemble gâche + support

   Attention pour la porte gauche, il sera nécessaire de tordre la poignée montoir soudée sur le protège conducteur à l'aide d'un morceau de bois. Cette étape est nécessaire pour rentrer vers l'intérieur de quelques centimètres la poignée afin que la serrure de porte ne rentre pas en collision

6. Fermer la porte et repérer sur la face intérieure du montant avant droit les trous de fixation du support

7. Percer au Ø11 les 2 trous repérés et placer à l'intérieur des écrous à sertir M8

8. Fixer l'ensemble gâche et son support avec 2 vis M8x25 et des rondelles plates

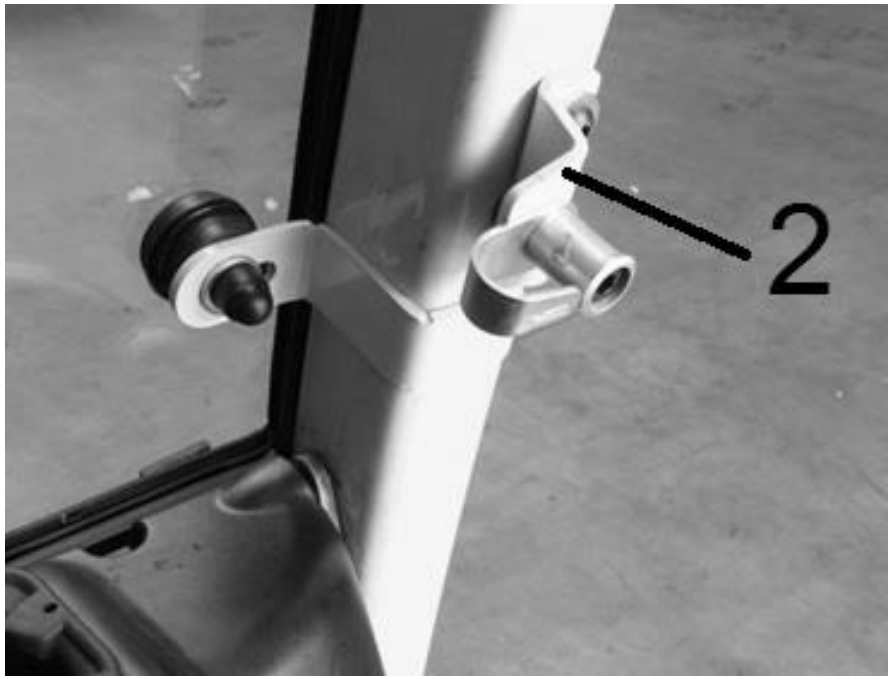

9. Fixer le vérin à gaz sur la porte et monter à l'autre extrémité le support vérin (3) avec des écrous M8

10. Ouvrir la porte de façon à avoir une cote d'ouverture de 90cm minimum entre l'avant de la porte et le montant avant du protège conducteur

11. Positionner le support vérin sur la surface inférieur du montant haut du protège conducteur

12. Repérer les trous de fixation du support vérin et percer au Ø11 les trous repérés et placer des inserts M8

13. Fixer le support avec 2 vis HM8x20 et des rondelles plates

14. Monter la tôle de marche (4) sur le bas de la porte

15. Fermer la porte et vérifier la mise en place du marchepied. Jouer sur les trous oblongs du marchepied pour ajuster sa position

E. Montage des EQUIPEMENTS ELECTRIQUES

1. Schéma faisceau électrique

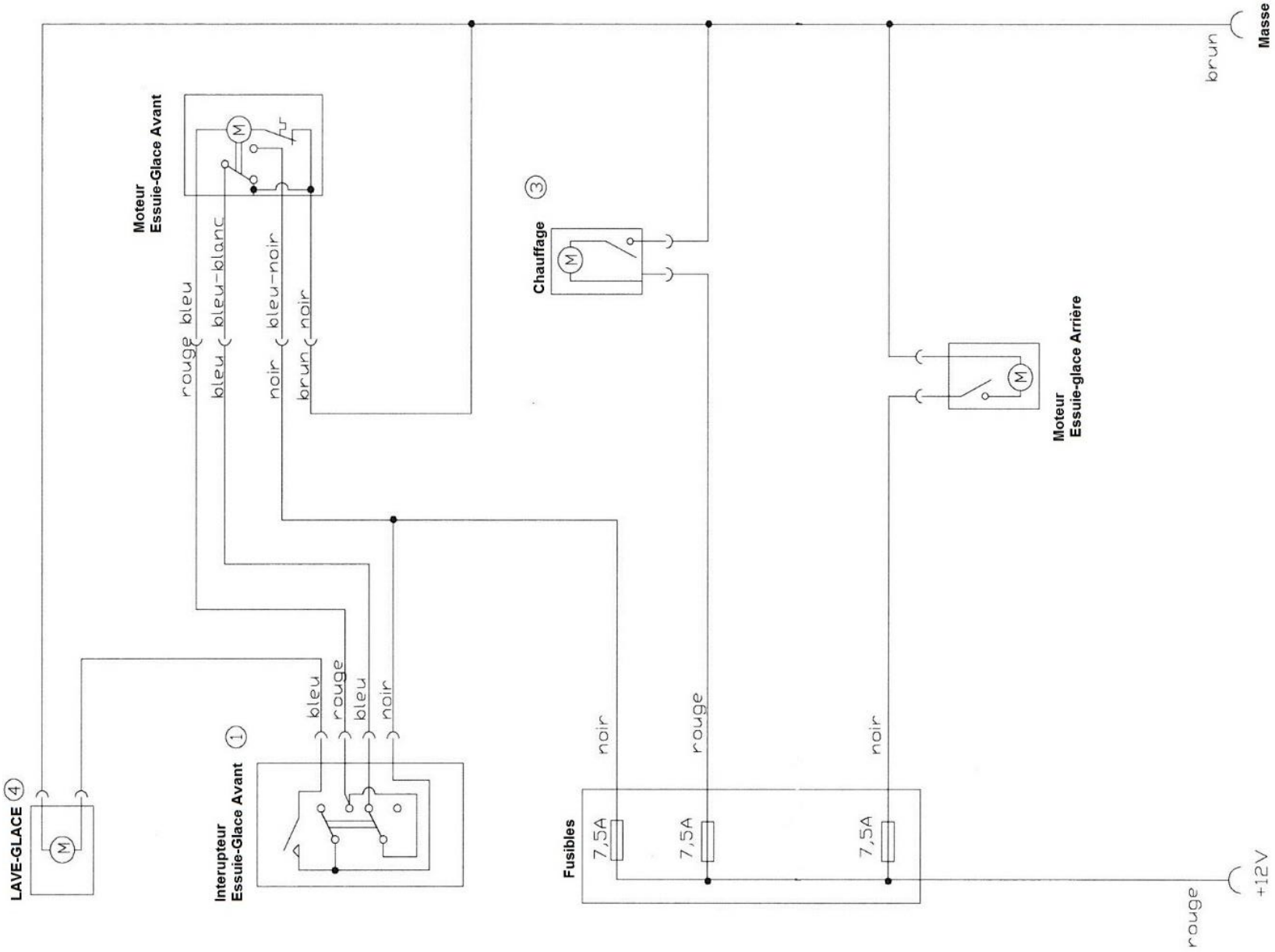

2. Retirer le tapis de sol et la tôle de plancher

3. Dérouler le faisceau électrique fourni et repérer les différents connecteurs des équipements électriques fournis suivant le schéma du faisceau au point 1

4. Laisser le faisceau faire la batterie du chariot et déployer les câbles d'alimentation des équipements électriques à partir de là

5. Monter le moteur d'essuie-glace avant sur la vitre

6. Fixer le bras d'essuie-glace sur le moteur puis monter le balai d'essuie-glace

7. Fixer sur la vitre le passe cloison fourni puis raccorder le tuyau de lave-glace du bras d'essuie-glace

8. Faire un trou Ø20 (1) dans le vide poche du tableau de bord (sous le moteur d'essuie-glace avant

9. Amener par ce trou le connecteur du moteur d'essuie-glace avant et le tuyau de lave-glace

10. Fixer sur le montant avant droit du protège conducteur, le support bidon de lave-glace fourni (2) à l'aide de 2 vis auto perforantes 6,3x25

11. Glisser le bidon de lave-glace sur son support

12. Raccorder le tuyau de lave-glace (3) à la pompe. Faire passer le tuyau entre le tableau de bord et le montant avant droit

13. Faire passer entre le tableau de bord et le montant avant droit le faisceau électrique (4) puis connecter le à la pompe du lave-glace

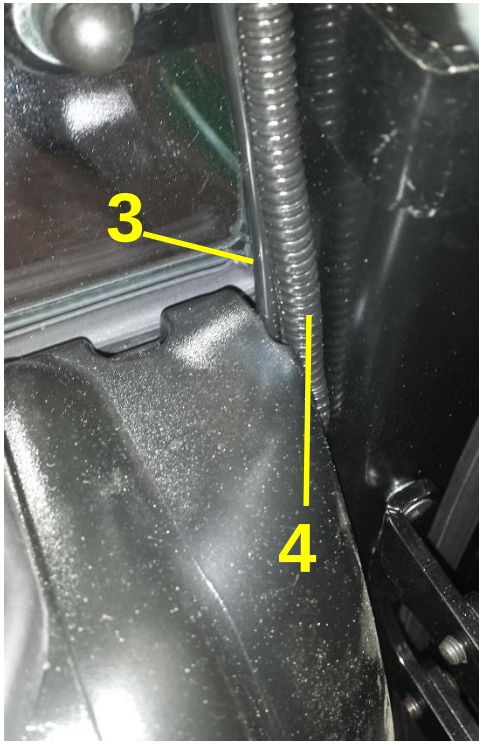

14. Coller sur la vitre arrière à l'aide de la silicone fournie la cale plastique noire (5) fourni avec le moteur d'essuie-glace arrière

15. Monter le moteur sur la cale plastique

16. Fixer le bras d'essuie-glace sur le moteur puis monter le balai d'essuie-glace

17. Faire passer le faisceau du moteur d'essuie-glace arrière entre tôle démontable pour l'accès au filtre et le montant arrière droit

18. Fixer le faisceau sur le panneau arrière à l'aide des embases adhésives fournies et des câbles de serrage

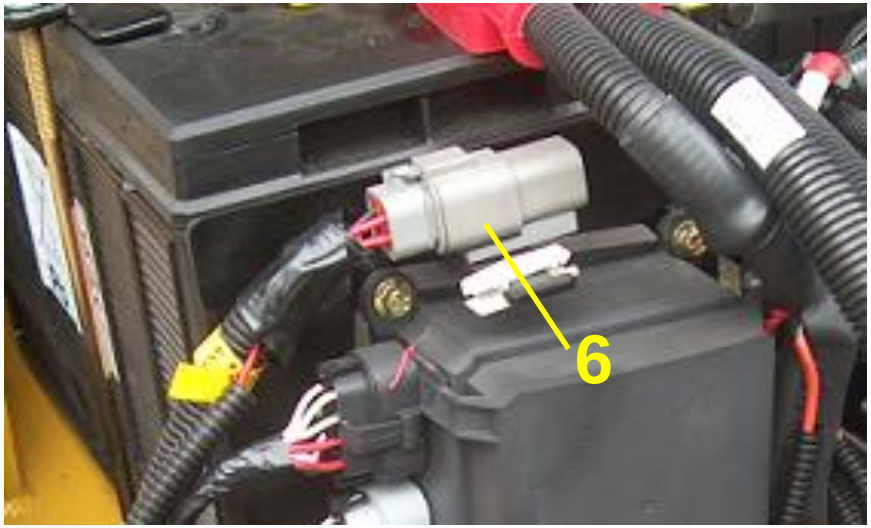

19. Repérer dans le compartiment moteur le connecteur d'origine (6)

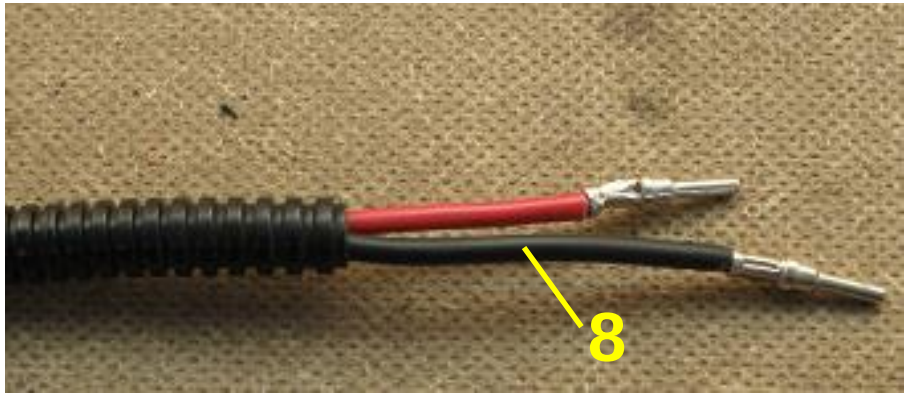

20. Repérer sur le faisceau fourni les cosses (7) et (8)

21. Connecter le fil noir de masse (8) sur le connecteur (6)

22. Connecter le fil rouge (7) sur du connecteur (6) à une borne alimenté uniquement avec un + après contact
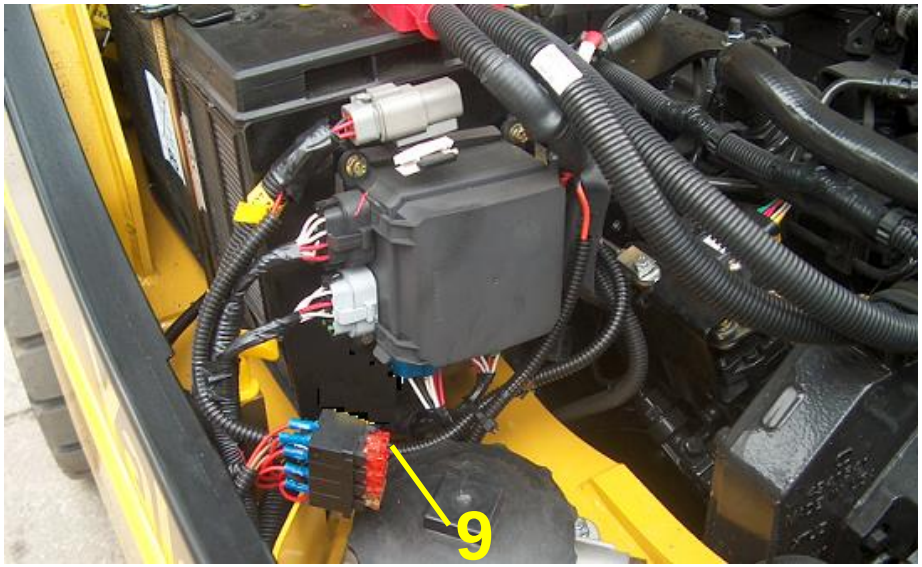
23. Fixer l'ensemble fusible (9) sur la tôle à proximité de la batterie